SCHEDA TECNICA
rev. 01 - 14/04/2025

Tecnosystemi group

MADE IN ITALY

Misuratore di consumi per sistema PROAIR

- cod. GAD100014

DESCRIZIONE

Il misuratore di consumi per sistema "ProAir", misura la potenza istantanea dell'unità di ventilazione abbinata alla centralina "Polaris 5X" e registra l'energia dal momento dell'alimentazione della stessa.
I dati vengono salvati nella centralina "Polaris 5X" o nell'app "Tecnosystemi", suddividendoli per giorno, settimana, mese e anno.
Il dialogo con la centralina avviene in radio frequenza.
Il misuratore viene fornito di sensore di corrente e cavo di collegamento.
Sul misuratore sono installati un LED di segnalazione e un pulsante di configurazione alla centralina Polaris.
Il misuratore di consumi è compatibile SOLO con centralina Polaris 5X.

Tecnosystemi S.p.A. - Società Benefit | www.tecnosystemi.com
Plant 1: Via dell'Industria, 2/4 - Plant 2: via Caduti del Lavoro, 7 - Plant 3: via Caduti del Lavoro, 5
Z.I. San Giacomo di Veglia 31029 Vittorio Veneto (Treviso) - Italy
Phone +39 0438 500 044 | Fax +39 0438 501 516 | **n. verde 800 904474 (only for Italy)**

Galaxy
Multi-zon Air Control System

CARATTERISTICHE TECNICHE

	CARATTERISTICHE TECNICHE
Alimentazione:	VIA BUS RJ45 (24 Vdc)
Collegamento:	Cavo a 8 poli con plug RJ45
Massima corrente operativa:	70 A
Indicazioni segnalazioni diagnostica:	1 LED
Temperatura di funzionamento:	-10°C ÷ +50°C
Temperatura di stoccaggio:	-20°C ÷ +70°C
Grado di protezione:	IP20
Montaggio:	Guida DIN 35 mm

DIMENSIONI

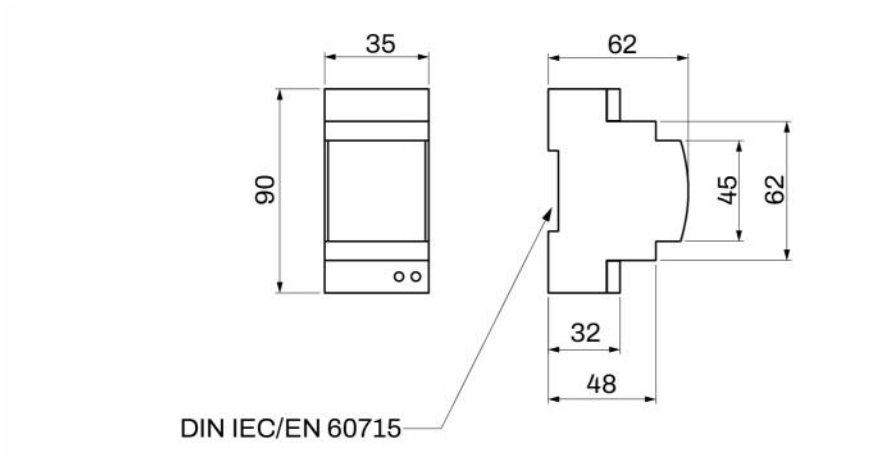

COLLEGAMENTI ELETTRICI

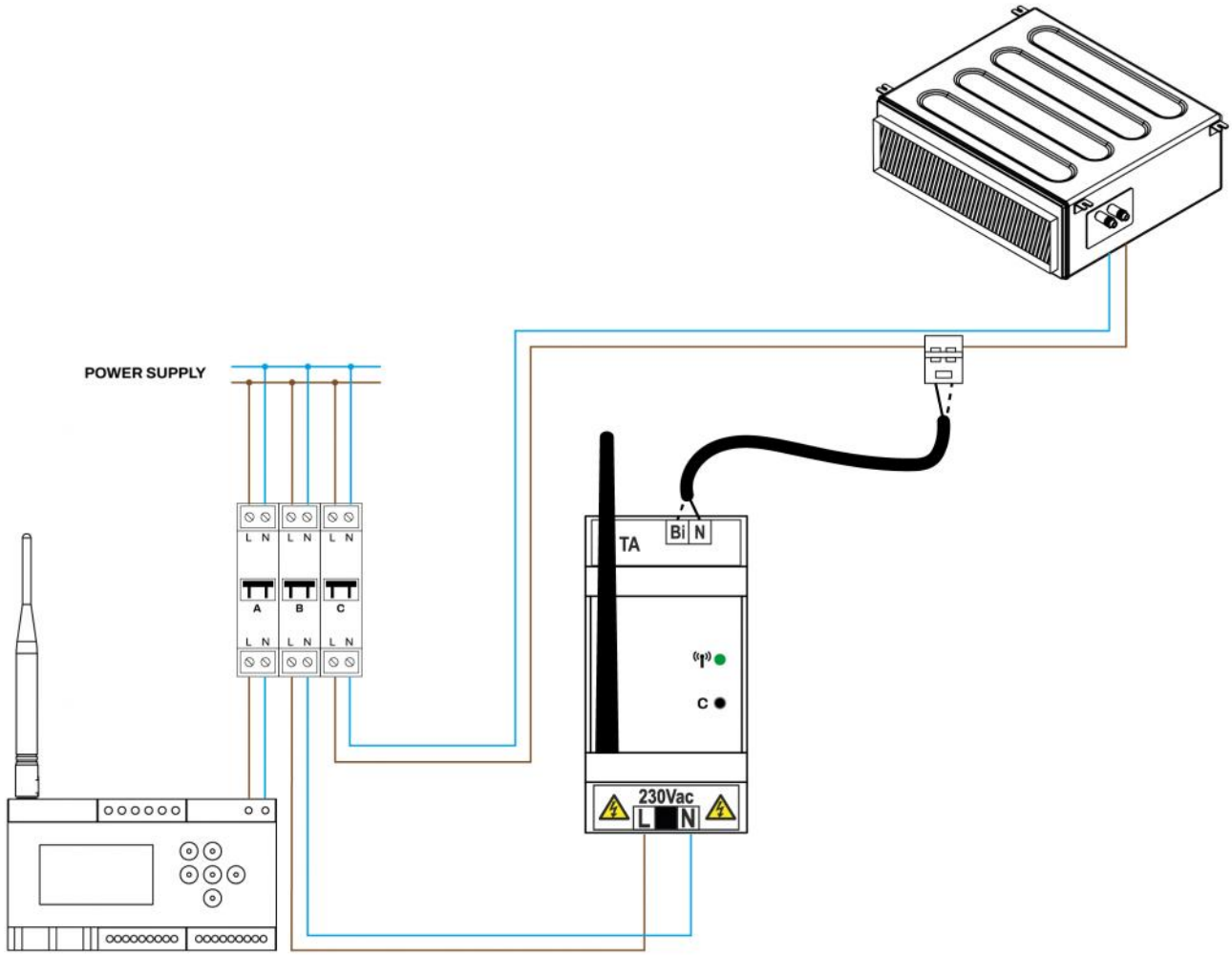

MONTAGGIO

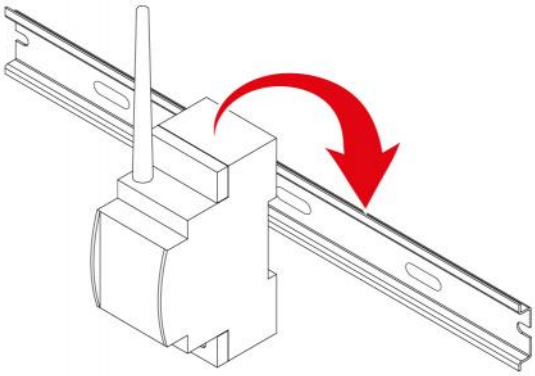

NOTA

È mandatoria l'installazione all'interno del vano tecnico / quadro elettrico.

ARTICOLI

CODICE	DESCRIZIONE
GAD100014	MISURATORE DI CONSUMI RF

Tutti i diritti relativi a questa pubblicazione sono di esclusiva proprietà di Tecnosystemi SpA.
Tecnosystemi SpA si riserva il diritto di apportare in qualsiasi momento e senza preavviso, eventuali modifiche per esigenze di carattere tecnico o commerciale.

Tecnosystemi S.p.A. - Società Benefit | www.tecnosystemi.com
Plant 1: Via dell'Industria, 2/4 - Plant 2: via Caduti del Lavoro, 7 - Plant 3: via Caduti del Lavoro, 5
Z.I. San Giacomo di Veglia 31029 Vittorio Veneto (Treviso) - Italy
Phone +39 0438 500 044 | Fax +39 0438 501 516 | **n. verde 800 904474 (only for Italy)**