SCHEDA TECNICA
rev. 02 - 26/03/2025

Tecnosystemi group

MADE IN ITALY

STEALTH 3X

cronotermostato ad incasso retroilluminato cablato touch

- cod. GAD100015

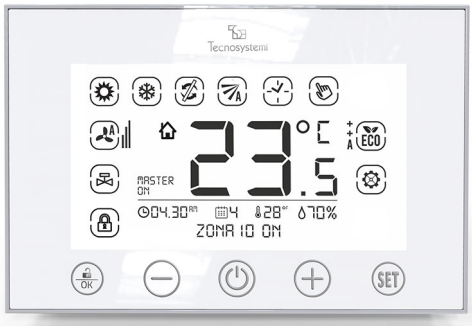

DESCRIZIONE

Il cronotermostato STEALTH 3X è la versione ad incasso del sistema PROAIR MULTIZONE.
Il fissaggio del cronotermostato a parete si effettua con estrema rapidità su scatola ad incasso tipo E503 mediante adattatore, viti e tasselli in dotazione.
Il cronotermostato è dotato di display LCD da 4,5" retroilluminato e da tastiera touch.
L'alimentazione e la trasmissione dati con la centralina POLARIS avvengono mediante cablaggio di tipo BUS filato a 4 poli (4x0,22 mm²).
Il cronotermostato di zona STEALTH 3X funziona esclusivamente in abbinamento alla centralina di controllo POLARIS.

FUNZIONI

- Tastiera touch e display retroilluminato
- Funzioni crono o manuale
- Regolazione apertura della serranda e bocchetta in automatico o manuale
- Blocco tasti
- Scala temperatura °C / °F
- Indicazione dell'UR in %
- Valore di Temperatura Ambiente e set point
- Orologio (AM - PM / 24h)
- Programmazione giornaliera e settimanale
- Sporgenza dal filo muro 15 mm
- Regolazione set point canalizzato (se presente nel sistema)
- Regolazione velocità fancoil o canalizzata.

Tecnosystemi S.p.A. - Società Benefit | www.tecnosystemi.com
Plant 1: Via dell'Industria, 2/4 - Plant 2: via Caduti del Lavoro, 7 - Plant 3: via Caduti del Lavoro, 5
Z.I. San Giacomo di Veglia 31029 Vittorio Veneto (Treviso) - Italy
Phone +39 0438 500 044 | Fax +39 0438 501 516 | **n. verde 800 904474 (only for Italy)**

Galaxy
Multi-zon Air Control System

DIMENSIONI

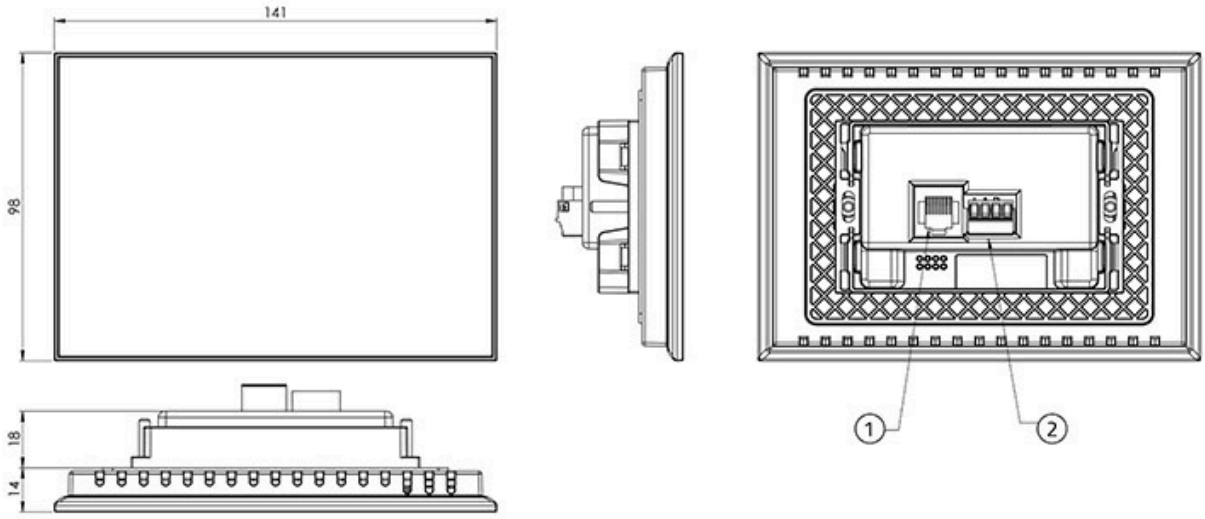

[1] Connettore RJ45
[2] Connettore 4 pin polarizzato

CARATTERISTICHE TECNICHE

CARATTERISTICHE TECNICHE	
Alimentazione:	cavo schermato e twistato 4 poli 4x0,22 mm² o RJ45
Grado di protezione:	IP30
Temperatura di funzionamento:	0° C ÷ +40°C
Temperatura di stoccaggio:	-10°C ÷ +50°C
Umidità di funzionamento:	20% ÷ 80% RH
Setpoint di regolazione temperatura:	10°C ÷ 35°C
Risoluzione temperatura misurata:	0.1°C
Lunghezza massima cavo di collegamento	fino a 100 m
Peso:	180 g
Materiale scocca:	ABS bianco
Materiale frontale:	PMMA bianco

FISSAGGIO

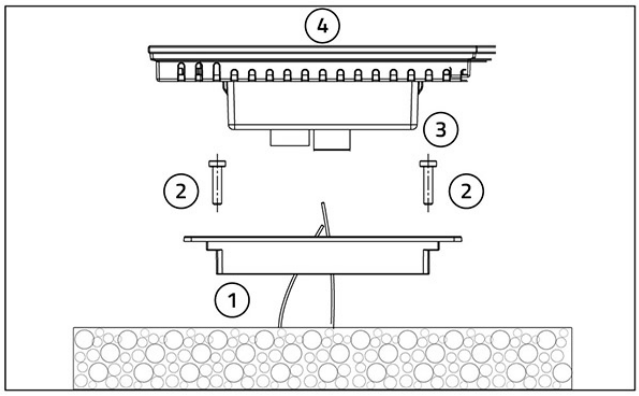

[1] Adattatore per scatola E503
[2] Vite
[3] Connettore
[4] Cronotermostato

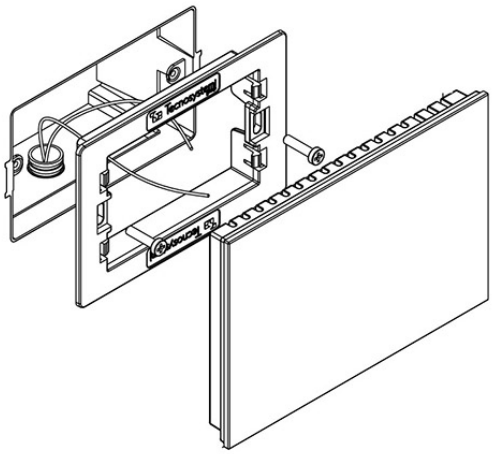

Fissaggio a parete o su scatola di derivazione E503

DISPLAY

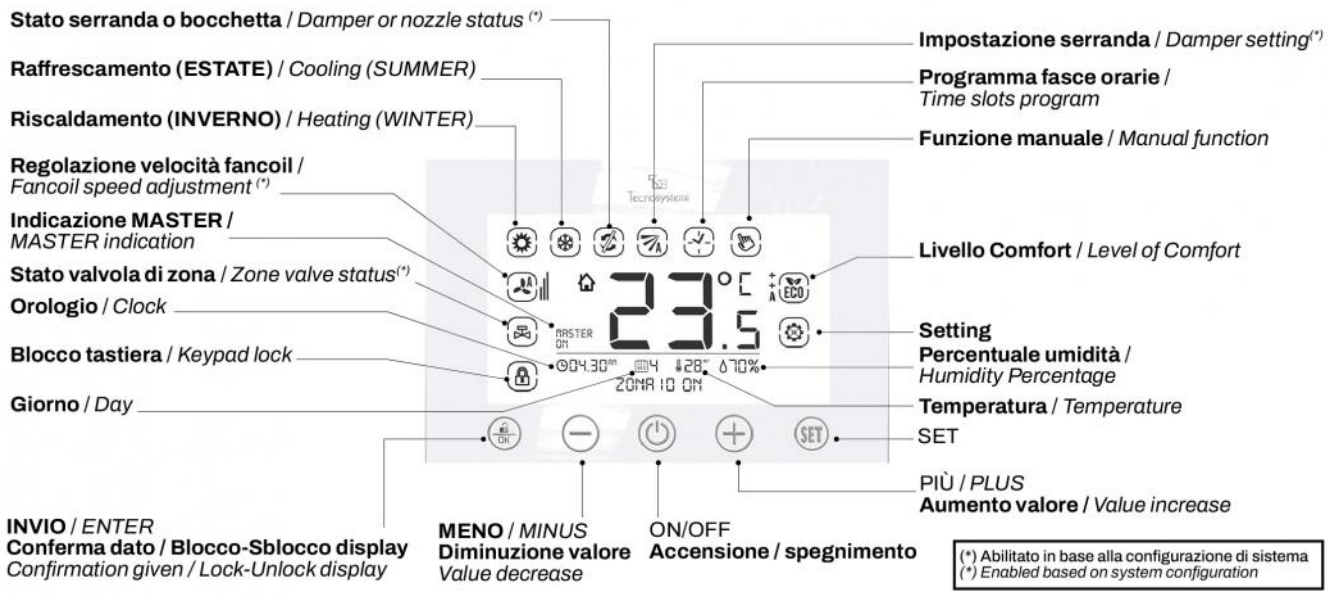

ARTICOLI

CODICE	DESCRIZIONE
GAD100015	CRONOTERMOSTATO CABLATO RETROILLUMINATO AD INCASSO BIANCO LUMIX - STEALTH 3X

Tutti i diritti relativi a questa pubblicazione sono di esclusiva proprietà di Tecnosystemi SpA.
Tecnosystemi SpA si riserva il diritto di apportare in qualsiasi momento e senza preavviso, eventuali modifiche per esigenze di carattere tecnico o commerciale.

Tecnosystemi S.p.A. - Società Benefit | www.tecnosystemi.com
Plant 1: Via dell'Industria, 2/4 - Plant 2: via Caduti del Lavoro, 7 - Plant 3: via Caduti del Lavoro, 5
Z.I. San Giacomo di Veglia 31029 Vittorio Veneto (Treviso) - Italy
Phone +39 0438 500 044 | Fax +39 0438 501 516 | **n. verde 800 904474 (only for Italy)**