SCHEDA TECNICA
rev. 00 - 20/09/2022

Tecnosystemi group

MADE IN ITALY

FREEDOM EVO

kit traversa per staffa a pavimento

- cod. SCD500028 - cod. SCD500029 - cod. SCD500030

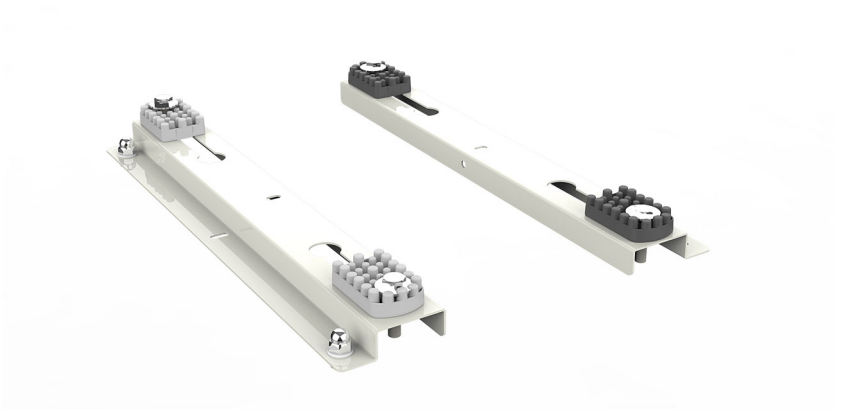

CARATTERISTICHE TECNICHE:

- Realizzata in lamiera zincata
- Verniciatura in poliestere da esterno color avorio
- Completo di kit antivibrante "No-Shock" 2 Hard + 2 Soft
- Elevata resistenza meccanica

ARTICOLI

CODICE	DESCRIZIONE
SCD500028	KIT TRAVERSA PER STAFFA A PAVIMENTO FREEDOM EVO 440
SCD500029	KIT TRAVERSA PER STAFFA A PAVIMENTO FREEDOM EVO 480
SCD500030	KIT TRAVERSA PER STAFFA A PAVIMENTO FREEDOM EVO 550

Tutti i diritti relativi a questa pubblicazione sono di esclusiva proprietà di Tecnosystemi SpA.
Tecnosystemi SpA si riserva il diritto di apportare in qualsiasi momento e senza preavviso, eventuali modifiche per esigenze di carattere tecnico o commerciale.

Tecnosystemi S.p.A. - Società Benefit | www.tecnosystemi.com
Plant 1: Via dell'Industria, 2/4 - Plant 2: via Caduti del Lavoro, 7 - Plant 3: via Caduti del Lavoro, 5
Z.I. San Giacomo di Veglia 31029 Vittorio Veneto (Treviso) - Italy
Phone +39 0438 500 044 | Fax +39 0438 501 516 | **n. verde 800 904474 (only for Italy)**

Smart Clima
Accessories for Air Conditioning