SCHEDA TECNICA
rev. 01 - 22/07/2025

Tecnosystemi group

MADE IN ITALY

HERCULES

supporto a pavimento regolabile

- cod. 11105110 - cod. 11105120 - cod. 11105130
- cod. 11105140

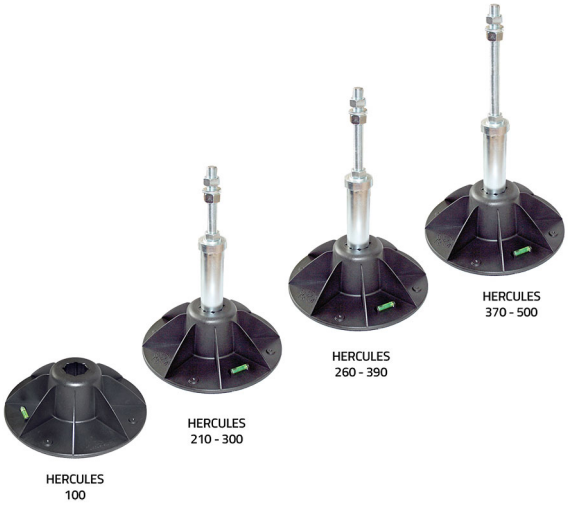

CARATTERISTICHE TECNICHE:

- Elevata resistenza meccanica
- Tappeto in gomma antivibrante inferiore sp.10 mm
- Bolla incorporata
- Barra filettata
- Tubo zincato Ø 50 mm
- Disponibile in colore nero
- Portata 2000 kg
- Predisposto per tubi Ø 50, profilo 41x41 e tubo 40x40
- Materiale: nylon caricato vetro

Tecnosystemi S.p.A. - Società Benefit | www.tecnosystemi.com
Plant 1: Via dell'Industria, 2/4 - Plant 2: via Caduti del Lavoro, 7 - Plant 3: via Caduti del Lavoro, 5
Z.I. San Giacomo di Veglia 31029 Vittorio Veneto (Treviso) - Italy
Phone +39 0438 500 044 | Fax +39 0438 501 516 | **n. verde 800 904474 (only for Italy)**

Smart Clima
Accessories for Air Conditioning

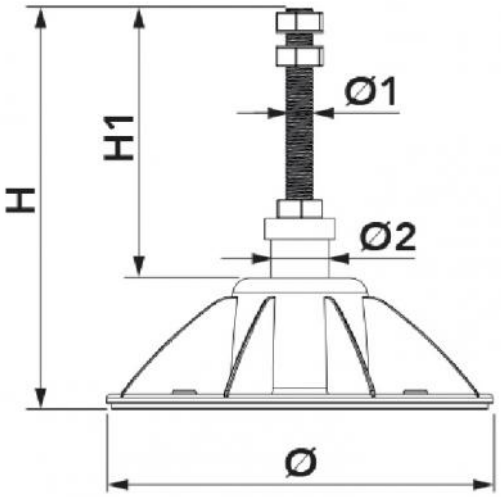

DIMENSIONI

CODICE	Ø [mm]	Ø1 [mm]	Ø2 [mm]	H [mm]	H1 [mm]
11105110	330	--	--	106	--
11105120	330	M24	50	210 ÷ 300	104 ÷ 194
11105130	330	M24	50	260 ÷ 390	154 ÷ 194
11105140	330	M24	50	370 ÷ 500	264 ÷ 394

DATI TECNICI

CODICE	PORTATA [kg]
11105110	2000
11105120	2000
11105130	2000
11105140	2000

ARTICOLI

CODICE	DESCRIZIONE
11105110	SUPPORTO A PAVIMENTO "HERCULES" 100 (CONF. 2 PZ.)
11105120	SUPPORTO A PAVIMENTO "HERCULES" 210 - 300 (CONF. 2 PZ.)
11105130	SUPPORTO A PAVIMENTO "HERCULES" 260 - 390 (CONF. 2 PZ.)
11105140	SUPPORTO A PAVIMENTO "HERCULES" 370 - 500 (CONF. 2 PZ.)

Tutti i diritti relativi a questa pubblicazione sono di esclusiva proprietà di Tecnosystemi SpA.
Tecnosystemi SpA si riserva il diritto di apportare in qualsiasi momento e senza preavviso, eventuali modifiche per esigenze di carattere tecnico o commerciale.

Tecnosystemi S.p.A. - Società Benefit | www.tecnosystemi.com
Plant 1: Via dell'Industria, 2/4 - Plant 2: via Caduti del Lavoro, 7 - Plant 3: via Caduti del Lavoro, 5
Z.I. San Giacomo di Veglia 31029 Vittorio Veneto (Treviso) - Italy
Phone +39 0438 500 044 | Fax +39 0438 501 516 | **n. verde 800 904474 (only for Italy)**